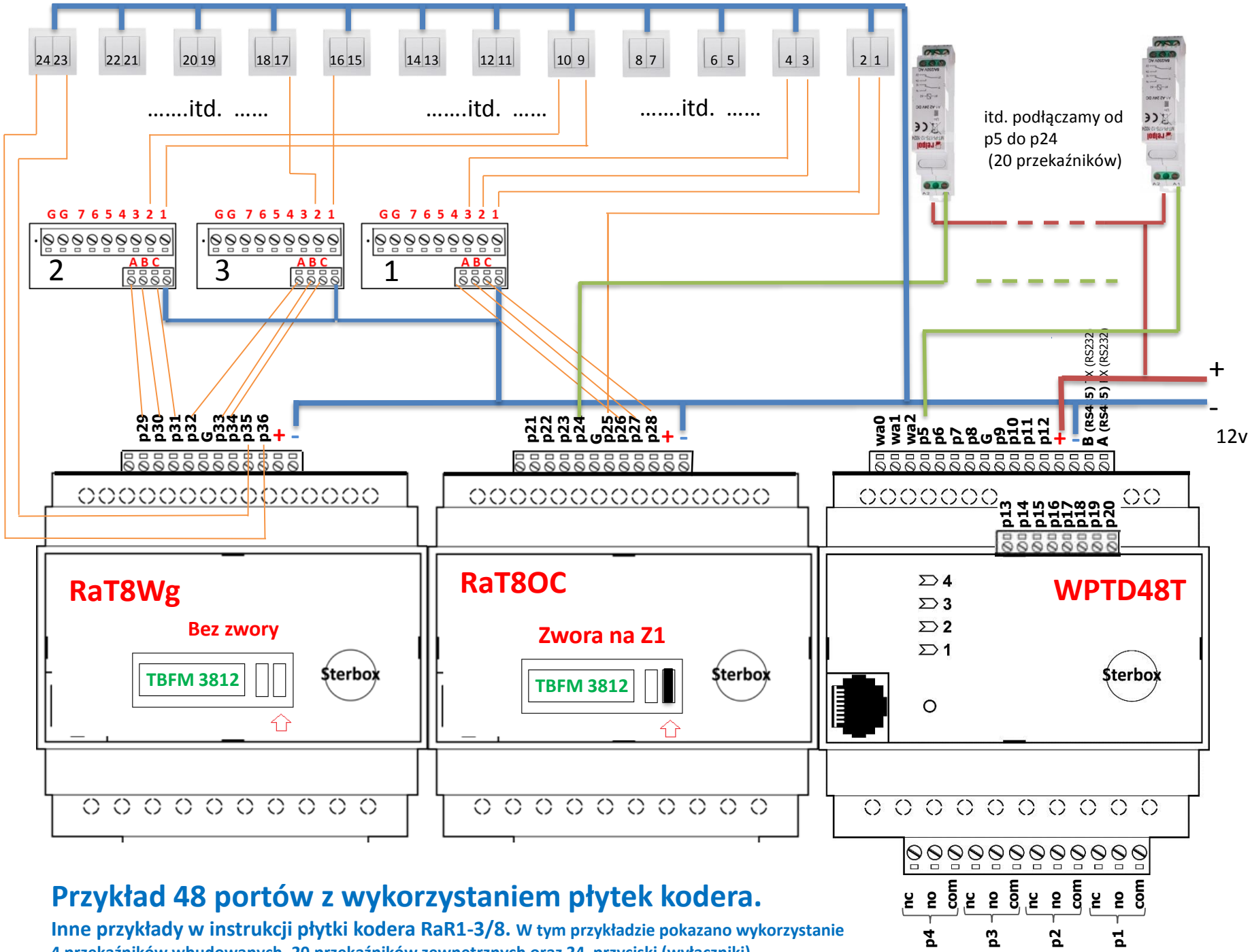

Przykład 48 portów z wykorzystaniem płytek kodera.

Inne przykłady w instrukcji płytki kodera RaR1-3/8. W tym przykładzie pokazano wykorzystanie 4 przekaźników wbudowanych, 20 przekaźników zewnętrznych oraz 24 przyciski (wyłączniki)